Datenblatt KTRRUU257.456#07/V2

Artikelnummer: UA220103

Raumtemperaturregler mit Uhr, Heizen/Kühlen, UP, 24VAC/VDC, Abdeckung 50x50mm, reinweiß, glänzend

Adaptiver Heizzeitbeginn	Ja
Anzahl Ausgänge	3
Anzahl der Ausgänge Heizung	1
Anzahl der Ausgänge Kühlung	1
Anzahl der Schaltprogramme	7
Anzahl Regelbereiche	1
Anzeigeart	Beleuchtetes, grafisches Display
Anzeige Isttemperatur	Ja
Ausführung des Temperaturreglers	Klimaregler
Ausführung Uhr	Digital
Ausgangssignal	Schaltend 24 VAC/VDC, 0-10 V
Ausseneinstellung	Ja
Bedienung	Berührungssensitive Tasten
Bemessungsstoßspannung	500 V
Betriebsspannung	24 VAC / 50 Hz, 24 VDC
Breite	71 mm
Design	Berlin UP
Display	Ja
ECO Ausgang (Absenkung)	24 VAC / 50 Hz, 24 VDC
ECO Eingang (Absenkung)	24 VAC / 50 Hz, 24 VDC

ALRE-IT Regeltechnik GmbH
Richard-Tauber-Damm 10
D-12277 Berlin

Telefon: +49 30 399 84- 0

Telefax: +49 30 391 70 05

E-Mail: mail@alre.de

www.alre.de

ECO Funktion (Absenkung)	Ja
Elektrischer Anschluss	Schraub-Steckklemmen
Energieeffizienzklasse	I oder IV
Explosionsgeschützt	Nein
Farbe	Reinweiß
Farbe RAL Nummer (ähnlich)	9010
Fühlerelement	NTC intern, optional NTC extern
Gangreserve	Ca. 3 Tage
Höhe	71 mm
Kürzeste Schaltzeit	15 min
Lagertemperatur oberer Wert	70 °C
Lagertemperatur unterer Wert	-20 °C
Luftfeuchte maximal (nicht kondensierend)	95 % r.H
Material Gehäuse	Kunststoff ABS, PC, PMMA
Maximale Leistungsaufnahme	Ca. 1 W (2,2 VA)
Maximaler Schaltstrom	3 (0,5) A
Maximale Schaltspannung	24 VAC / 50 Hz, 24 VDC
Medium	Luft, nicht aggressiv
Minimale Schaltspannung	24 VAC / 50 Hz, 24 VDC
Montage / Befestigung	Unterputz (tiefe Dose empfohlen)
Neutrale Zone	Einstellbar
Oberflächenbeschaffenheit	Glänzend
Partyfunktion	Ja
Regelbereich oberer Wert	40 °C
Regelbereich unterer Wert	5 °C
Regelfunktion Heizen	Ja
Regelfunktion Kühlen	Ja
Regelverhalten	2-Punkt oder PI-PWM
Schaltdifferenz	Raumregelung < 1K, Fußbodenregelung < 2K
Schaltdifferenz einstellbar	Nein
Schaltelement	Relais
Schaltkontakt	2 Schließer

Schaltkontakt potentialfrei	Nein
Schaltleistung	72 W
Schutzart	IP30
Schutzklasse	III
Sensor extern	Nein
Sicherheit und EMV	Gemäß DIN EN 60730
Tiefe	46 mm
Uhrentyp	Tag/Woche
Umgebungstemperatur oberer Wert	40 °C
Umgebungstemperatur unterer Wert	0 °C
Verschmutzungsgrad	2

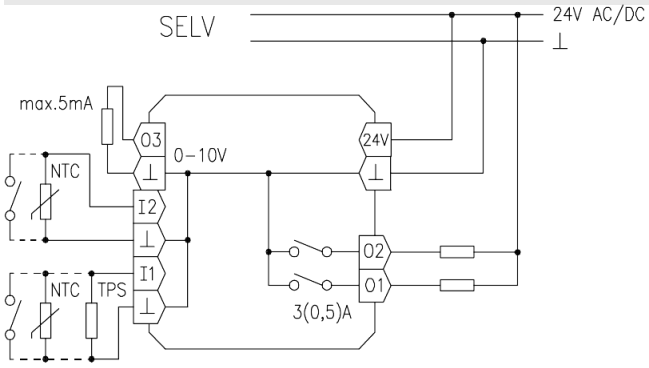

ALRE-IT Regeltechnik GmbH
Richard-Tauber-Damm 10
D-12277 Berlin
Telefon: +49 30 399 84- 0
Telefax: +49 30 391 70 05
E-Mail: mail@alre.de
www.alre.de